MILJØ & BRANNFOREBYGGENDE KONFERANSEN

Stavanger mai 2017

norsk varme
Bransjeforening for miljøvennlige ildsteder og skorsteiner

NORSK VARME

- Norsk Varme er bransjeforeningen for miljøvennlige ildsteder og skorsteiner
  - Produsenter, leverandører og forhandlere

- Vårt arbeid er å minne om hvor viktig vedfyring er i det totale energibildet i Norge

- Vi jobber for
  - utskifting av gamle ildsteder
  - at ildsted og skorstein installeres i nye bygg
  - et høyere faglig nivå på forhandlere og montører
  - sikrere og enklere saksbehandling i kommunene
  - at energi- og miljømyndighetene skal forstå at vedfyring er viktig for klimaet/beredskap
  - å gjøre det enklere for forbrukerne å velge ildsteder som alternativ til strøm

norsk varme
Bransjeforening for miljøvennlige ildsteder og skorsteiner

MEDLEMMER I NORSK VARME

ALFA Varme & Pipeteknikk AS

BFS

modena FLISER

ild stedet

Solbakken Fyringsservice
Piper og ildsteder

MOLDSTAD MUR AS
TLF: 958 26 342

SKORSTEINSREP AS

EnergiHuset
Oppvarming med levende flammer

weber SAINT-GOBAIN

SMART VARME

VPP AS
Vestfold peis & pipe as

fibotex

VARMEFAG
- det du egentlig ønsker deg

PIPEFIKS

peis selskabet

HOT MEGASTORE

Seljordvarme.no®

norsk varme
Bransjeforening for miljøvennlige ildsteder og skorsteiner

MEDLEMMER I NORSK VARME FORTS.

vento nordic

OVNSFAG

Tolmer

morsø

Contura

RAIS ART OF FIRE

1893 NORSK KLEBER

Nordpeis — THE NORWEGIAN EXPERIENCE —

Dovre

TermaTech

Ecofan

SCHIEDEL ENABLES ENERGY EFFICIENCY

exodraft CHIMNEY DRAFT TECHNOLOGY

Ditt smarte trekk TONA LØSNINGER FOR PEIS OG PIPE

SCAN

HELMIN AS

LOTUS HEATING SYSTEMS A-S

PIPEREP

JØTUL

Tulikivi

norsk varme
Bransjeforening for miljøvennlige ildsteder og skorsteiner

MILJØ-DIREKTORATET

DIREKTORATET FOR BYGGKVALITET

INTERNATIONAL CRYOSPHERE CLIMATE INITIATIVE

dsb

norsk ved

DAPO

NVE

ASTMA- OG ALLERGIFORBUNDET
– gjør Norge friskere

MILJØMERKET

nobio
Norsk Bioenergiforening

FEIERMESTERNES LANDSFORENING 1945 NORGE

bnl
Byggenæringens Landsforening

BRASVÄRMEFÖRENINGEN

Statistisk sentralbyrå
Statistics Norway

Naturvernforbundet

INFORMASJONSARBEID

Sikkerhet

- **En investering i din brannsikkerhet.** Moderne ovner soter mindre og reduserer av den grunn sjansen for at det skal oppstå pipebrann.
- Nye ovner har krav til sikkerhetstest, noe gamle ovner ikke hadde. En ny ovn er derfor sikrere enn en gammel.
- Ved bytte av ovn vil en sertifisert montør se over at skorsteinen er sikker og fungerer.

og beredskap

- **Når strømmen går.** En rentbrennede ovn er god beredskap. Vedovnen virker alltid, også når strømmen går. Den gir også lys. I tillegg kan man lage mat på mange modeller.

Teknologien står ikke stille innen vedovner heller…

norsk varme

norsk varme
Bransjeforening for miljøvennlige ildsteder og skorsteiner

RIKTIG VEDFYRING

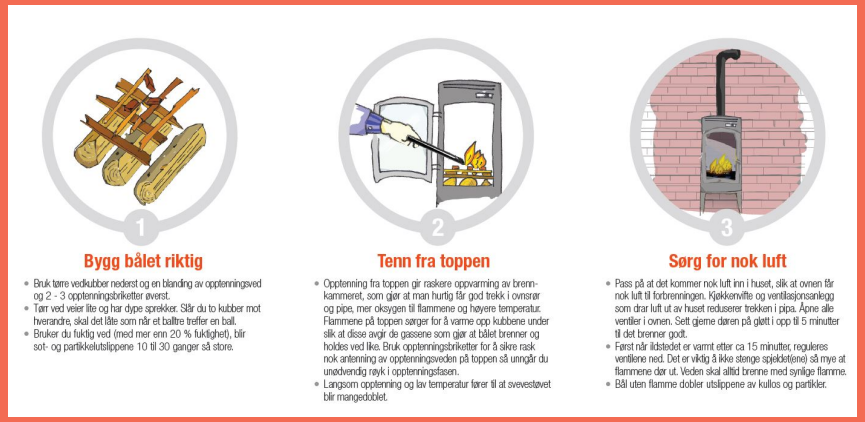

norsk varme
Bransjeforening for miljøvennlige ildsteder og skorsteiner

norsk varme
Bransjeforening for miljøvennlige ildsteder og skorsteiner

FORBRUKER BRANSJE SERTIFISERTE MONTØRER MYNDIGHETER OM OSS

EKTEVARME.NO

MEDLEMMER

Abonner på NYHETSBREV

Kurskalender

Se alle

Nivå 3: Montør- og kontrollør, Lillestrøm

Vedfyring er bedre enn sitt rykte

Doktor Morten Seljeskog ved SINTEF presenterte samlet forskning på utslipp fra vedfyring.

Les mer

NVE forklarer de nye økoforskriftene

På Norsk varmes medlemsmøte forklarte Norges vassdrags- og energidirektorat (NVE) om økodesignforskriften og økodesignforordningen.

Når det blir med intensjonen

Veien til helvete ble visstnok brolagt med gode intensjoner. Det er mange som heier på vedfyring, rene ildsteder og vår bransje. Men det holder ikke med god vilje og heiagjeng.

Les mer

ektevarme.no

Martin Hjem

EKTE VARME .NO

ektevarme.no

Samfunn

Tidslinje | Om | Bilder | Likerklikk | Mer

Søk etter innlegg på denne siden

Status | Bilde/video

2321 personer liker dette

Joakim Frenning Larsen og 11 andre venner

Inviter venner til å like denne siden

OM

For deg som liker ekte varme. Vi ønsker å inspirere folk til å kose seg mer med ekte varme fra bål, peis og ovn.

http://www.ektevarme.no/

ektevarme.no

20 t ·

Marielle Orseth var aldri i tvil om at det s
ha peis - spørsmålet var heller hvilken.

http://www.ektevarme.no/min-peis-mariel

EKTEVARME.NO

SISTE NYTT | INSPIRASJON | PEIS FRA A-Å | VED | FYRINGSTIPS | VANLIGE SPØRSMÅL | OM EKTEVARME

Slik sjekker du om peisen er rentbrennende

Spar miljøet og lommeboken.

Denne veden brenner best

Få valuta for pengene.

Aske isolerer

Derfor bør du ikke fjerne all asken.

INSPIRASJON, PEIS FRA A - Å

Her er de hotteste utepeisene i 2017

Utepeis er et hett objekt å ha i hagen. Kjedene melder at de utvider sortimentene sine etter stor etterspørsel fra forbrukerne. Stadig flere ønsker en utepeis som også kan brukes til matlagning.

LES MER

Søk | SØK

FACEBOOK

ektevarme.no
3 743 likerklikk

Lik side

18 venner liker dette

ektevarme.no
28. april kl. 15:48

Utepeis er et hett objekt å ha i hagen. Stadig flere ønsker en utepeis som også kan brukes ved matlagning. Se bilder av flere nyheter i saken.

http://www.ektevarme.no/hotteste-utepeiser-2017/

SVEVESTØV – VIKTIGSTE FIENDE

FORSKNINGEN ER MED OSS

Partikkelproduksjon: Når det er kalt i Oslo fyres det mye med ved. Noe til oppvarming og noe til kos. Ingen av dele3ne er bra for uteluften (Bilde: Stein_Mano_NILU)

VEDFYRING

Ett av disse seks tiltakene for vedfyring kan alene kutte helseutgiftene med én milliard innen 2025

Og bedrer klimaet på kjøpet, viser ny rapport.

AV: ODD RICHARD VALMOT | VEDFYRING | PUBLISERT: 27. MARS 2017 - 14:33

Facebook 108 Twitter

Vedfyring er koselig, men også dødelig. Vår mest hyggelige form for oppvarming, og for mange en oppslukende hobby som involverer motorsag, vedkløyver og vedstabling, har som biltrafikk en negativ påvirkning på luftkvaliteten.

Så mye at i en ny rapport Norsk Energi, sammen med forskere fra SINTEF har laget for Miljødirektorat, pekes det på at det kan være milliarder av helsekroner å spare ved å forsere utskifting av gamle vedovner og å innføre andre tiltak (se tiltakene lengre ned, red. anm.)

ANNONSE

TU JOBB

Bergen kommune - Plan og
Geodatamedarbeider - seksjon kart og matrikkel
Bergen

Politiets Fellestjenester
Kvalitetsansvarlige til vår eiendomsavdeling
Oslo

Bane NOR
Teknisk direktør
Oslo

#SARPSBORG
sarpsborg24.no TIPS OSS: ostfold@dagsavisen.no 22 99 80 27
ABONNEMENT: 22 99 80 50 SENTRALBORD: 22 99 80 00 ANNONSE: 22 99 80 20

Kan forsinke Intercity

Regjering og statsbudsjettet er enige om å prioritere jernbanetunnel under Oslo i ny nasjonal transportplan. En slik tunnel vil betyr endringer i prioriteringene, skriver Aftenposten. Blant annet trekker avtale fram at byggingen av den ytre Intercity-strekningen, fra Fredrikstad til Halden, kan stå i fare, og ikke blir prioritert ferdigstilt til 2030, slik som målet er per i dag.

Vil ha ovnspant

• SV: – Det er ikke noe å lure på

MILJØ: Det er nesten 30.000 ildsteder i Sarpsborg, og så mange som halvparten kan være så gamle at de forurenser bylufta.

■ MORTEN SIBY

I oktober 2015 da EFTA-domstolen fastslo at Norge overskrider juridisk tåredende grenser for forurensende stoffer i luften, noe som betyr at Norge brøyter EUs direktiv for luftkvalitet.

I Sarpsborg er det påstått at vedfyring er en faktor til dårlig bylukt.

– Sarpsborg er i dag blant de 14 største kommunene, med 18.900 registrerte skorsteiner og 29.000 ildsteder. Det er sannsynlig at 11,500 til 14.500 av disse har gammelt skorstein. Utskiftingen av gamle ovner til nye, rentbrennende ovner reduserer utslipp av svevestøv fra pipen med så mye som 90 prosent, forteller Marethe Slåstrøk Halvorsrød i Norsk Varme, bransjeforeningen for miljøvennlige ildsteder og skorsteiner.

> *Utslipp av svevestøv kan reduseres med 90 prosent.*
>
> Marethe Slåstrøk Halvorsrød, Norsk Varme

Effektivt mot svevestøv

Nå vil Norsk Varme at Sarpsborg vurderer en pantordning for gamle vedovner.

– Vi henvender oss til Sarpsborg kommune med en oppfordring om å vurdere pantordninger for ikke-rentbrennende vedovner. En slik utskiftning kan, dermed, være en høy enkeltårsvinst for mange husholdninger. Pantordninger gjennom lokale ENØK-fond har vist seg å vare svært effektive i å incentivere innbyggere til å skifte ut gamle ildsteder som bidrar til uønsket svevestøvutslipp og redusert luftkvalitet, sier Halvorsrød.

Ved å bytte ut alle gamle ildstedene med nye, vil 25 prosent av alt svevestøv i Norge opphøre.

– I enkelte kommuner kan tallet bli en da halvere, opplyser Halvorsrød.

Bør se på miljøtiltak

Innenfor Ring 3 i Oslo kan du få inntil 6.000 kroner for å skifte ut gammel ovn.

Teamleder i miljø og landbruk i Sarpsborg kommune, Stein Erik Knives, forteller at Sarpsborg har vurdert å iverksette tiltak tidligere.

– I 2014 skrev jeg på aktuelle tiltak for å forbedre den lokale luftkvaliteten. På det tidspunktet hadde vi ikke lokale utfordringer i Sarpsborg som tilsa at ildsteder fra vedovner var noe problem her. Tiltak for å fremme utskifting av eldre vedovner blir dermed ikke utredet den gangen, sier Knives.

Når situasjonen er annerledes det er blevet gjennom måtinger at forurensningen gjennom vedfyring er betydelig i Sarpsborg. Knives mener kommunen igjen bør se på muligheter for å senke forurensningen fra vedfyring.

– Ut fra nyere måtinger i Sarpsborg fremstår dette tiltaket som et tiltak som bør utredes ved en kommende revidering av tiltaksmedlingen, sier han.

– Må ta tak

Sosialistisk Venstreparti mener Sarpsborg nå må ta tak for å bedre bylufta. En pantordning for vedfyringer eller et tilskuddsordning er en av flere tiltak som kommunen vil gå grad effekt. Kollektivtrafikken må styrkes. Vi vil ha mer tilskuddsmidler og mere parkering på dager med høy forurensning og flere parkeringsplasser i sentrum av byen. Det utbygging av sammenhengende og attraktive gang- og sykkelveier må også til. Disse tiltakene er konkrete, gjennomførbare og vil gi mesteparten av bedrø til bylufta, mener Fredrik Øvestagård (SV).

FAKT: Norsk Varme, bransjeforeningen for miljøvennlige ildsteder, mener Sarpsborg må se på muligheten for pant på gamle ovner, slik at ikke kan bytte til nye, mer miljøvennlige ildsteder. Ikke Moen og Fredrikstad panteordninger i dag. FOTO: BRIEND AASNÆS SCANPIX

Under 200 har søkt om pant for gamle vedovner

Du kan få 3.000 i tilskudd

Fredrikstad kommunes panteordning for gamle ikke-rentbrennende vedovner har foreløpig ikke ført til et ras av søknader fra byens innbyggere.

KRISTIAN BOLSTAD
kristian.bolstad@d.no

– Det har ikke vært den voldsomme pågangen, men jeg vil anslå at det har kommet inn et sted mellom 150 og 200 søknader, sier føremester Stian Christoffersen.

Fredrikstad Blad har tidligere skrevet at kommunen gir opp til 3.000 kroner i tilskudd dersom du bytter ut din gamle vedovn med en ny rentbrennende ovn. Fredrikstad bystyre bevilget en million kroner til tiltaket.

– Vedovner er vorstinger

Det betyr at drøyt 330 husstander kan nyte godt av pantordningen i første omgang.

– Det er ikke alle som har forsøkt at det ikke gjør tilskudd der som man har byttet ut ovnen tidligere enn 1. november, da denne ordningen begynte å gjelde. Så noen har fått avslag, sier Christoffersen.

For den forurensningen som kommer fra vedfyring, blir gamle peiser og gamle vedovner produsert før 1998 omtalt som vorstingene. Som et tiltak for å forebygge svevestøv og høy luftforurensning, ønsker derfor kommunen å støtte de som vil bytte ut gamle vedovner med nye.

> *Målet er jo å få de som ennå ikke har byttet ut sin gamle ovn til å gjøre nettopp det.*
>
> STIAN CHRISTOFFERSEN
> Føremester

– Dette er et godt miljøtiltak som det er bred politisk enighet om, sa ordfører Jon-Ivar Nygård da FB snakket med ham om saken for en måned siden.

Ikke første gang

Det er ikke første gang Fredrikstad kommune iverksetter en panteordning for gamle vedovner. Sist gang var i 2006. Da eksisterte ordningen i et par år.

Føremester Christoffersen tror panteopptøn blir tom til slutt.

– Målet er jo å få de som ennå ikke har byttet ut sin gamle ovn til å gjøre nettopp det. Jeg vil tro at vi får brukt opp panteopptøn til slutt, men det kan sikkert ta litt tid, sier han.

Panteordningen fungerer slik at du først søker om tilsagn for pant på sin gamle vedovn (eldre enn 1998). Når du har fått tilsagn har du ett år på deg til å sende inn papirer på at du har kondemnert din gamle ovn, og bytter den ut med en ny, rentbrennende ovn. Ordningen fungerer frem til panteopptøn på en million er brukt opp.

Søknadsskjema vil være tilgjengelig på kommunens nettsider fra 1. november. Ordningen gjelder ikke fritidsboliger, og det gis kun tilskudd til én ovn per husstand.

BYTT UT: Ordfører Jon-Ivar Nygård håper at mange vil benytte seg av tilskuddsordningen og skifte til ny rentbrennende vedovn. FOTO: SVEIN KRISTIANSEN

norsk varme
Bransjeforening for miljøvennlige ildsteder og skorsteiner

norsk varme
Bransjeforening for miljøvennlige ildsteder og skorsteiner

Dansk pantesuksess til Norge?

8.7.2016 13:53 | Norsk Varme

Del

Den statlige danske panteordningen har fått fart i utskiftingen av gamle ovner. Nå vil Norsk Varme ha nasjonal pant i Norge også.

Merethe S. Halvorsrød, styreleder i Norsk Varme.

- Vi trekker frem Danmark som eksempel når vi mener at norske myndigheter bør vurdere en statlig panteordning for å få fortgang på utskiftningen i Norge. Panteordningen som ble innført i Danmark var en braksuksess, sier styreleder i Norsk Varme, Merethe S. Halvorsrød. Siden ordningen ble innført i fjor høst er 14 500 ovner pantet, viser tall fra Miljøstyrelsen i Danmark, som foreløpig har satt av 45 millioner kroner til skrotingen. Dette skal dekke de 21.000 første ovnene.

Romerikes Blad
Ansvarlig redaktør Magne Storedal
Adm. direktør Ole-Jacob Mosvold

Gi støtte til nye ovner

I fjor høst fikk Skedsmo kommune refs av Fylkesmannen for å mangle oversikt over luftkvaliteten i Lillestrøm. Den lokale forurensingen måles bare ved stasjonen som er plassert langs den sterkt trafikkerte Fetveien (riksvei 22) ved Vigernes skole. Her ble det også påpekt manglende rutiner for systematisk gjennomgang av måledataene.

Nå setter kommunen, i samarbeid med Norsk institutt for luftforskning (NILU), opp en ny målestasjon på Volla som kan fortelle hvor stor andel av forurensingen som kommer fra henholdsvis forbrenningsmotorer og vedfyring.

Forskning viser at luftforurensning er årsak til anslagsvis 1.700 for tidlige dødsfall i Norge. Det er imidlertid ingen grunn til å hausse opp faren ved å opphold seg i Nedre-byen. Luftkvaliteten er generelt god, med unntak for enkelte kuldeperioder. Kaldt, vindstille vær fører til at det legger seg et lokk over byen, og konsentrasjonen av nitrogendioksid og svevestøv fra eksos og gamle vedovner blir for høy.

Det var dessuten verre før de rentbrennende vedovnene gjorde sin entre med forbudet mot salg av gamle svartovner i 1998. For 40 år siden målte NILU luftforurensingen ved den gamle politistasjonen nederst i Storgata 2 til tre ganger høyere enn varslingsklasse rød - «høyt forurensingsnivå med betydelig helseskade».

Med den nye målestasjonen får lokale myndigheter kunnskap til å sette inn målrettede tiltak. Oppfordringer til å sykle eller ta beina fatt er ikke tilstrekkelige. På «røde» dager må både datokjøring, dieselforbud og andre restriksjoner på biltrafikken vurderes. Mer vasking av veinettet vil også bidra til å få bedre kontroll over svevestøvet.

Skulle det vise seg at vedfyring i gamle ovner er den største synderen, er det gledelige toner at kommunen vil vurdere støtte til de som skifter til nye, rentbrennende ovner. Det bør egentlig gjennomføres uansett. Oslo-tilskuddet på inntil 6.000 kroner er en fin gulrot for miljøvennlig adferd og bør bli nasjonal politikk gjennom Enova.

■ VI MENER

Ren luft krever at kommunen bruker både gulrot og pisk

Vurderer tiltak for renere luft

RB i Mandag 13. februar 2017.

Denne uka heier jeg på Askelands ferske utstilling

Elisabeth Johnsen

SIDE 17

Lanseringstilbud:
1,95% fastrente i 3 år
Vinterhjul uten tillegg i prisen
Yaris Active GO med navigasjon uten tillegg i prisen
Toyota Sørvest AS
Les mer her
TOYOTA HYBRID

Pant for gamle vedovner i Stavanger

Det går mot at du kan bytte inn din gamle vedovn mot ny og få 5000 kroner i pant, i Stavanger.

Annonse
MONDEO VIGNALE HYBRID
FRA KUN 1.650,- PR. MÅNED

SNAKKER MED ALLE DE STORE

	A	B	C	D	E	F	G
1	KOMMUNE	INNBYGGERE	SKORSTEINER	ILDSTEDER	PANT?	BELØP	UTSKIFTET I 2016 MED PANT
2	Oslo	658 390	115 000	172 500	Ja	3000/6000	
3	Bergen	277 391	62 404	83 612	Ja	5000	380 verdibrev sendt, 77 ikke brukt enda
4	Trondheim	187 353	44 778	67 167			
5	Stavanger	132 644	33 767	50 650	Ja	5000	
6	Bærum	122 348	37 566	54 963			
7	Kristiansand	88 447	27 399	42 471			
8	Fredrikstad	78 967	32 000	48 000			
9	Sandnes	74 820	17 656	26 484			
10	Tromsø	73 480	20 000	30 000			
11	Drammen	67 895	15 000	17 160			
12	Sandefjord	63 414	21 510	32 265			
13	Asker	60 106	19 118	25 019			
14	Sarpsborg	54 678	18 900	29 000			
15	Skien	53 952	19 655	32 191			
16	Skedsmo	52 522	16 344	24 516			
17	Bodø	50 488	13 000	19 500			
18	Ålesund	46 474	13 500	20 250			
19	Arendal	44 313	14 645	21 967			
20	Larvik	43 867	16 000	24 000			
21	Tønsberg	42 276	14 600	21 900			
22	Karmøy	42 187	16 916	25 374			
23	Haugesund	36 951	12 750	19 125			
24	Lørenskog	36 368	10 071	15 106			
25	Porsgrunn	35 955	12 200	19 300			
26	Ullensaker	34 189	11 856	15 000			
27	Ringsaker	33 597	15 550	24 858			
28	Moss	32 182	9 278	13 917			
29	Halden	30 544	10 954	18 351			
30	Ski	30 261	8 817	12 547			
31	Gjøvik	30 137	11 500	17 250			
32	Hamar	30 120	10 242	15 363			
33	**SUM**	**2 646 316**	**702 976**	**1 039 806**			
34	**% av befolkningen**	**50,53 %**					

norsk varme
Bransjeforening for miljøvennlige ildsteder og skorsteiner

DEN STØRSTE SEIEREN

Bergens Tidende BT Magasinet Sport Kultur Meninger Bli abonnent Meny

BYTTER UT: Ordningen med panteordning for gamle vedovner mer enn tidobles. Kommunen bruker rekordoverskudd til å sette av 50 millioner kroner til ordningen. Klimabyråd Julie Andersland (V) tror potensialet er stort. FOTO: EIRIK BREKKE

Bytter ut 10.000 gamle vedovner

Byrådet vil gi støtte til å bytte ut 10.000 gamle forurensende ovner i Bergen. Det skal koste 50 millioner kroner.

NYE REGLER

Tekststørrelse | Om oss | Ledige stillinger | Kontakt oss | Presse | Høringer

Søk her

DIREKTORATET FOR BYGGKVALITET

TEMA BYGGEREGLER BYGGSØK SENTRAL GODKJENNING NIREG

Du er her: Forside / Nyhetsarkiv / Lokal godkjenning opphører

Publisert 19. juni 2015

Lokal godkjenning opphører

Lokal godkjenning opphører ved nyttår. For å kompensere for at kommunene ikke lenger skal forhåndsgodkjenne kompetansen til foretakene, styrkes den sentrale godkjenningsordningen.

Foto: Ilja Hendel

Følg saken

Oppheving av lokal godkjenning

- Se Forskrift om endring i byggesaksforskriften hos Lovdata

Endringer i plan- og bygningsloven (Sentral godkjenning av foretak)

- Følg saken på Stortingets nettside

Regjeringen med skorsteinsgave til julenissen

Fra nyttår må alle nye hus som bygges ha pipe. Det er godt nytt, også for julenissen, mener statssekretær Per-Willy Amundsen (FrP).

Nå kan det bli enklere for julenissen å gjøre jobben på en smidig måte. Fra nyttår må nemlig alle nye hus som bygges ha pipe.
FOTO: KNUT HAARVIK / NRK

Malvin Eriksen
Journalist

Ole Marius Rørstad
Journalist

Publisert 25.12.2015, kl. 13:46

Artikkelen er mer enn ett år gammel.

– Alle som kjenner juletradisjonene vet at det er lettere for nissen å ta seg gjennom en pipe enn gjennom et vannbårent varmesystem eller varmepumpe, smiler Amundsen.

Statssekretæren i Kommunal- og moderniseringsdepartementet er en ivrig vedfyrer i juletiden. Nå kan flere bli pålagt å gjøre som ham.

Fra nyttår gjeninnføres nemlig kravet om at alle nye småhus som bygges, altså eneboliger og rekkehus, skal ha pipe. Et krav som ble fjernet i 2007.

Nye energikrav til nybygg

- De nye energikravene til bygg i byggteknisk forskrift er en oppfølging av klimaforliket fra 2012, og regulerer i hovedsak nye bygg og hovedombygninger.
- **Det er beregnet at nye krav vil bety at nye boliger og**

norsk varme
Bransjeforening for miljøvennlige ildsteder og skorsteiner

SERTIFISERT MONTØR

norsk varme
Bransjeforening for miljøvennlige ildsteder og skorsteiner

KURS OG SERTIFISERINGSORDNING

NORSK VARMES BRANSJESKOLE

Sertifiseringsordningen er et samarbeid med Norsk brannvernforening

- Fagkurs for medarbeidere i butikk (951)
- Kurs for montører og fagansvarlig i butikk (354)
- Kurs I søknadspliktig arbeid (89)
- Kurs for tilsynspersonell av skorsteiner og ildsteder (300)

norsk varme
Bransjeforening for miljøvennlige ildsteder og skorsteiner

OFFENTLIGGJØRING AV SERTIFISERTE

norsk varme
Bransjeforening for miljøvennlige ildsteder og skorsteiner

Forbruker | Bransje | Myndigheter | Om oss

Hvorfor ved? | Riktig fyring | Valg av ildsted | Lover og regler | Sertifiserte montører | Film

Sertifiserte montører

Norsk brannvernforening har sertifisert montører som har gjennomført kurs og bestått eksamen for montører (ikke søknadspliktig arbeid).

Liste over sertifiserte montører/fagansvarlige i butikk per 11.02.2015

Norsk brannvernforening

Listen viser bare de som har samtykket til publisering.

Etternavn	Fornavn	Sertifikatnr	Utløp	Firma	Postnr	Sted	Telefon	E-postadresse
Varre	Fredrik	201290 1020	30.09.18	MoVa Trading	0365	Oslo	98 63 91 05	fredrik@varre.no
Gharibmal	Ahmad J.	210383 1012	31.05.18		0569	Oslo	48 89 80 80	garibmal@yahoo.com
Arnesen	Tore-Petter	111058 1054	30.04.19	Mura AS	1366	Lysaker	98 07 20 95	post@mura.no
Sanne	Svein	290562 1029	28.02.19	Jøtul AS	1602	Fredrikstad	48 05 77 20	svein.sanne@jotul.no
Eversen	Anders	200181 1008	31.05.18	Varmefag, fyr og flamme	1781	Halden	69 17 50 60	halden@varmefag.no
Hagelund	Kim	301086 1055	30.04.19	Pipegutta AS	1809	Askim	97 89 28 43	post@pipegutta.no
Hauge	Tore	280651 1050	30.04.19	Leto Bygg og vedlikehold	2060	Gardermoen	98 49 04 68	tore@letobygg.no
Haugen	Ronny	110466 1052	30.04.19	R. Haugen Fyringsservice	2384	Brumunddal	90 16 35 05	ronny@r-h.no
Austdal	Geir H.	200372 1051	30.04.19	Austdal Grunnmur og Graveservice	2384	Brumunddal	45 61 65 21	geaustdal@bbnett.no
Garus	Adam	180171 1075	31.05.19	Varmefag Tønsberg	3170	Sem	33 33 30 30	tonsberg@varmefag.no
Huserbråten	Trond	300863 1031	28.02.19	Varmeøkonomi AS	3176	Undrumsdal	93 40 96 21	trond@varmeokonomi.no
Paulsen	Richard	070779 1053	30.04.19	Varmeøkonomi AS	3176	Undrumsdal	93 40 97 59	richard@varmeokonomi.no
Langø	Lars	070688 1011	30.06.18	Varmefag A. Andresen AS	3217	Sandefjord	42 27 11 65	lars_twix@hotmail.com
Breidalen	Rune	260670 1072	31.05.19	Seljord Varmeservice AS	3840	Seljord	35 08 41 00	post@seljordvarme.no
Andersen	Stig	280471 1069	31.05.19	Multimont AS	3970	Langesund	95 25 99 84	post@multimont.no
Jansen	Ruben	030989 1083	31.08.19	Stavanger Varmesenter AS	4016	Stavanger	94 13 21 84	ruben@stavangervarmesenter.no
Murvold	Trond	050262 1021	30.11.18	Modena Mur og Bygg Forus	4033	Stavanger	95 78 33 02	trond.murvold@modena.no
Bårdsen	Roy Jarle	220581 1037	28.02.19	Skude Mur AS	4276	Vedavågen	93 60 72 23	roy-2k@hotmail.com
Jespersen	Kjetil	100375 1038	28.02.19	Skude Mur AS	4280	Skudeneshavn	52 82 94 15	post@skudemur.no
Hommeland	Tore	260678 1001	31.05.18	Hommeland	4330	Ålgård	99 34 98 00	tore@hommeland.no

varme.org/

norsk varme
Bransjeforening for miljøvennlige ildsteder og skorsteiner

AVSKILTING AV MONTØRER

- I Brannvernforeningen får man advarsel og neste gang blir sertifikatet inndratt
- Forslag:
  - Brannvernforeningen etablerer et klagemottak
  - Klagenemda behandler klagene
  - De som melder inn klage må være produsent, feiere eller forhandler. Vi kan forplikte medlemmene og oppfordre feiervesenet til å melde inn.
  - Klage må dokumenteres.
  - Hvis branfare: Sanksjon er å ta kurset på nytt.
    - Advarsel hvis det ikke er brannfare

norsk varme
Bransjeforening for miljøvennlige ildsteder og skorsteiner

UTFORDRINGER

- Forskjellig praktisering i kommunene
  - Noen aksepterer egenerklæring om kompetanse
  - Andre er strenge
- Pipekravet omgås
  - Ferdighusfirmaer leverer vannbårent og slipper pipekrav
- Norsk Varme møter ansvarlige politikere

norsk varme
Bransjeforening for miljøvennlige ildsteder og skorsteiner

VI TRENGER DERE

- «Alle» vil bytte ut ovner, men oppleves det som viktig nok?
- Er dette et tema i din kommune?

- Meld oss om:
  - Reglene ikke blir fulgt
  - Gebyrene er for høye
  - Cowboyer i bransjen

norsk varme
Bransjeforening for miljøvennlige ildsteder og skorsteiner

SKORSTEINER OG ILDSTEDER

norsk varme
Bransjeforening for miljøvennlige ildsteder og skorsteiner

ILDSTEDER I MODERNE BOLIGER

- TEK 10 – dagens krav til byggestandard
  - Tette hus (skal trykktestes)

- Utfordringer
  - Røykutslag i rommet
  - Problemer ved opptenning
  - Vanskeligere trekkforhold p.g.a. undertrykk fra ventilasjonsanlegg
    - Kan være feiljustert (for høyt undertrykk)

- Ildstedene er avhengig av tilførsel av forbrenningsluft utenfra

- Filter i balanserte ventilasjonsanlegg skal byttes opptil flere ganger pr. år

- SIV – skorstein, ildsted og ventilasjon må tilpasses hverandre

TILFØRSEL AV LUFT

- Forbrenningsluften tilføres direkte til ildstedets brennkammer via skorstein, kanal i gulv eller vegg

  <u>Krav til nybygg fra august 2010 (TEK 10)</u>

- Uavhengig av annen lufttilførsel til oppstillingsrom

- Ildstedet påvirkes ikke så lett av mekanisk og balansert ventilasjon

- Benytt originale deler til skorsteinen

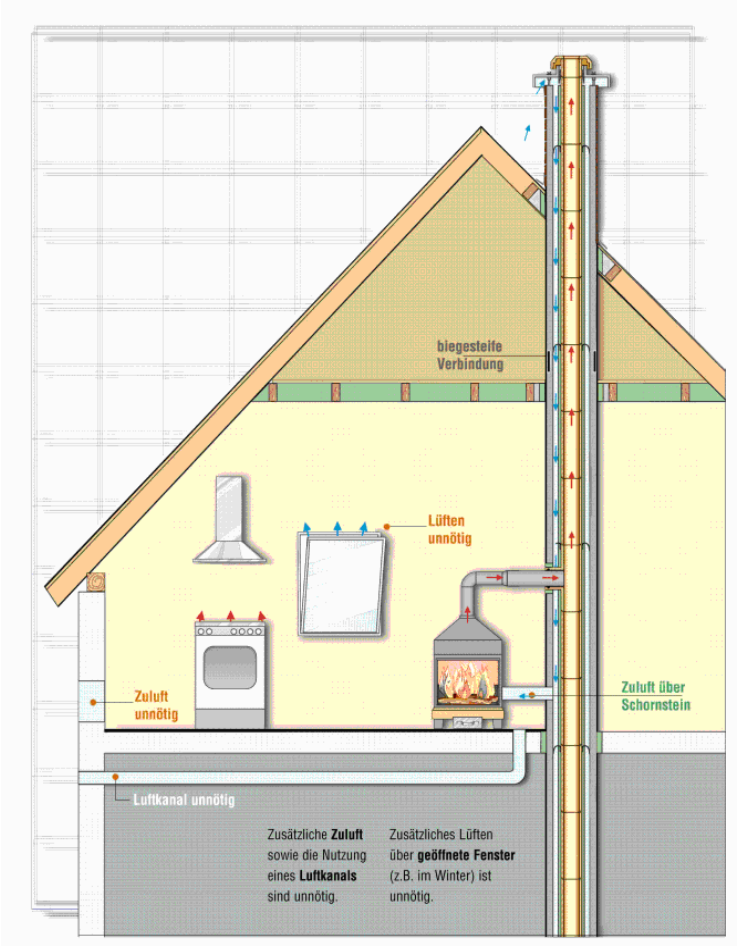

norsk varme
Bransjeforening for miljøvennlige ildsteder og skorsteiner

SKORSTEIN ETTER TEK 10

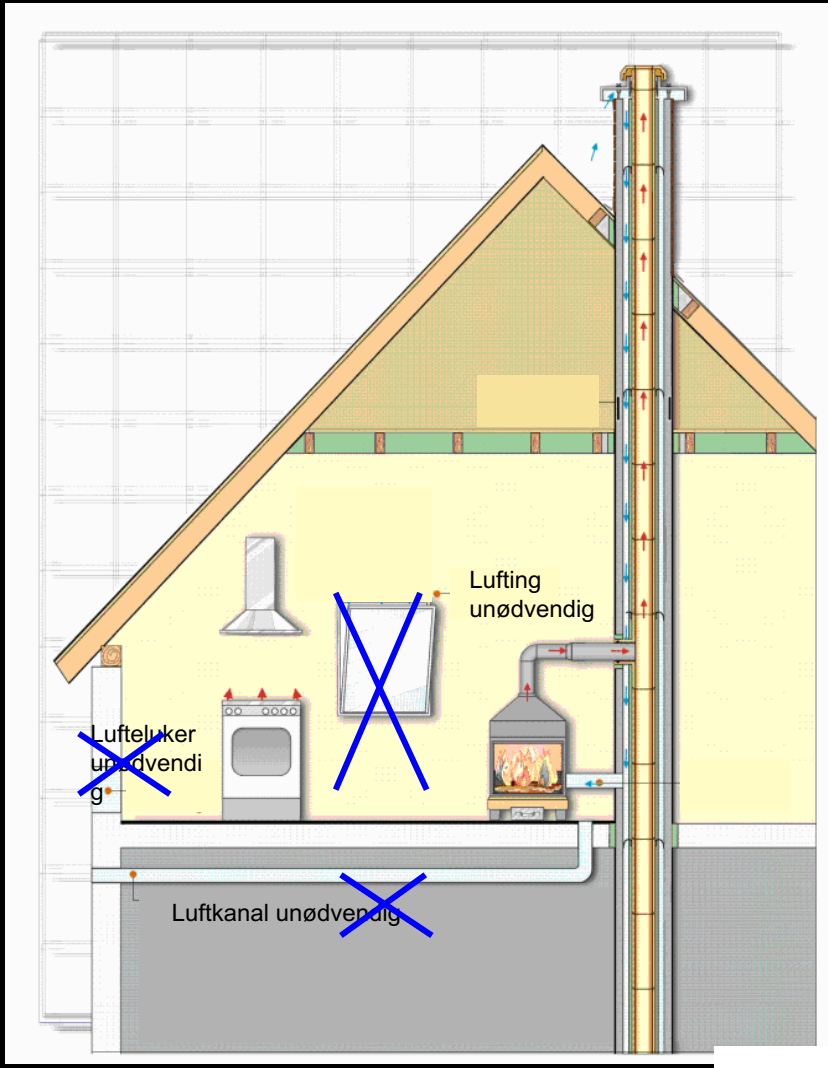

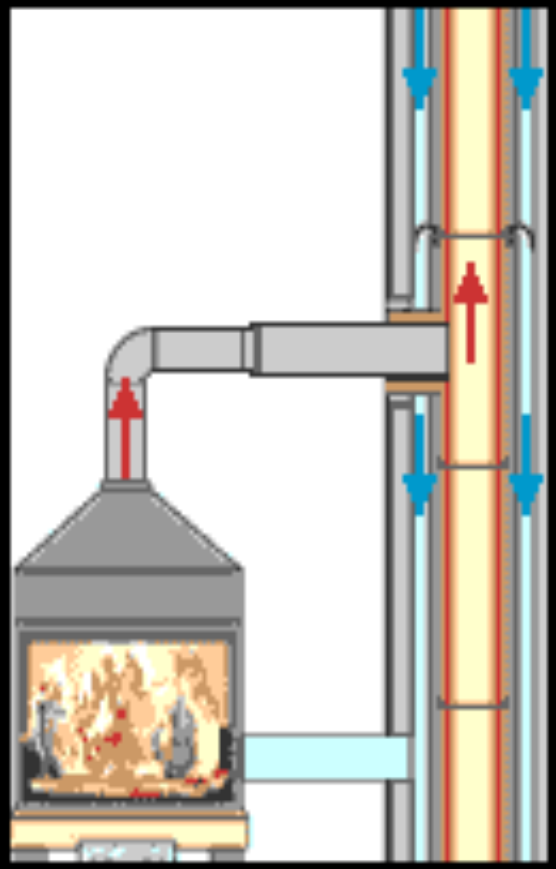

Løsning for lufttette hus

VENTILERTE SKORSTEINER

- Elementskorstein
  - Ventilert elementskorstein kan benyttes uten eller med tilluftskanal til ildstedet
- Stålskorstein
  - Ventilert stålskorstein er kun godkjent brukt med tilluftskanalen tilknyttes ildstedet
- NB! Sjekk leverandørenes monteringsveiledning

norsk varme
Bransjeforening for miljøvennlige ildsteder og skorsteiner

TILFØRSEL AV LUFT

- Eksempler på montering av friskluftskanaler

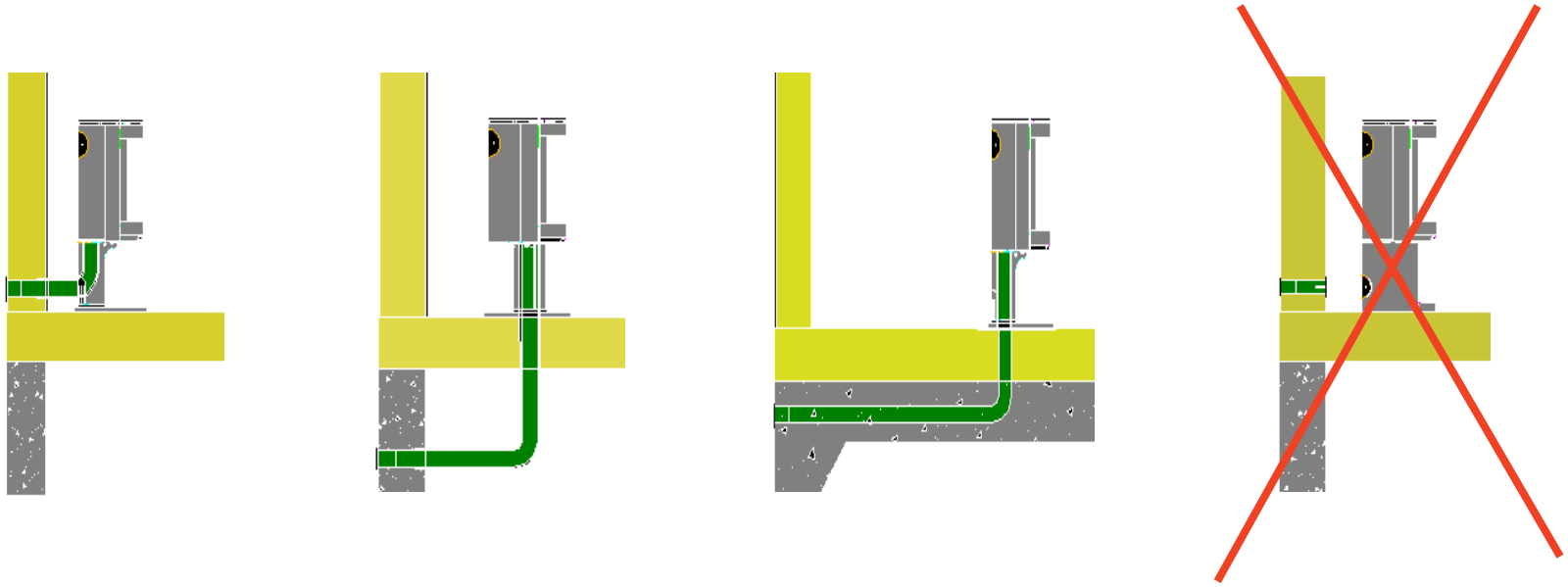

Leverandørene kan levere ferdige friskluftsløsninger

norsk varme
Bransjeforening for miljøvennlige ildsteder og skorsteiner

TREKKMÅLING

Foto: Tore Hommeland

Anbefalt trekk er oppgitt i Bruks- og monteringsveiledningen

norsk varme
Bransjeforening for miljøvennlige ildsteder og skorsteiner

RIKTIG VALG AV ILDSTED

norsk varme
Bransjeforening for miljøvennlige ildsteder og skorsteiner

VALG AV ILDSTED

- Som en tommelfinger regel sier vi at varmebehovet er: 60 – 80W pr. m^2
  - Nye hus (TEK10) kan du gå under dette – helt ned mot 20 W pr m2
  - Motsatt for gammelt hus med mange vinduer på kaldt sted

- ”Flest mulig watt” er ikke alltid bra
  - Kan bli for varmt
  - God fyr i et lite/middels ildsted gir bedre effekt enn å småfyre i et stort
  - Skikkelig fyring gir mindre sot i røykkanaler og brennkammer, samt renere glass

norsk varme
Bransjeforening for miljøvennlige ildsteder og skorsteiner

OPPVARMINGSBEHOV OG EFFEKT

- Hvordan skal man forstå oppgitt effekt på ildstedet?
  - Produsentens effekttall er veiledende, det vil si minimum-maximum effekt
  - Produktene er kun testet på nominell effekt/virkningsgrad
    - Måles når ildstedet brenner optimalt

norsk varme
Bransjeforening for miljøvennlige ildsteder og skorsteiner

VIRKNINGSGRAD OG MILJØVENNLIG VEDFYRING

- Hva er virkningsgrad?
  - Virkningsgraden er hvor mye av energien i veden som blir tilført rommet

- Høy virkningsgrad er betinget av følgende:
  - Høy nok forbrenningstemperatur
  - God innblanding og riktig balansert mengde luft i brennkammeret
  - Tilførsel av sekundærluft
  - Tørr ved (17%)
  - Høy virkningsgrad oppnås ikke ved at ildstedet lusefyres i opptenningsfasen

norsk varme
Bransjeforening for miljøvennlige ildsteder og skorsteiner

MELDESKJEMA OG SJEKKLISTE

Meldeskjema kan du finne i <u>monteringsanvisningen</u> som fulgte med produktet (gjelder noen ildstedleverandører), men kan også hentes fra Norsk Varmes hjemmeside

Meldeskjema og sjekkliste for montering av ildsted

Eiers navn			Tlf.
Eiendommens adresse:			
Post nr.	Sted	Gnr.	Bnr.
Ildstedets navn og type:		Maks effekt i kW	Brenseltype
Skorsteinstype (eks. tegl, element eller stålskorstein):			
Høyde fra røykinnføring til skorsteinstopp og innvendig diameter): _____ Meter Dia. Ø _____ mm		Antall ildsteder på skorsteinen: _____ Stk.	

Følgende punkter er sjekket under/etter installasjonen:

	OK	Ikke OK
Er ildstedet montert etter monteringsanvisningen?	☐	☐
Er størrelsen/avstand til brannmur i henhold til mont. anvisningen?	☐	☐
Er avstand til brennbart materiale kontrollert?	☐	☐
Er avstand til tak kontrollert?	☐	☐
Er underlagsplate / for-platens størrelse i henhold til mont. anvisningen?	☐	☐
Tåler gulvet vekten av ildsted med omramming?	☐	☐
Er røykinnføring/innmuringsstuss montert?	☐	☐
Er røykrøret montert med stigning fra ildsted mot skorstein?	☐	☐
Er ildstedet sikret tilstrekkelig tilførsel av forbrenningsluft?	☐	☐
Er ildstedet prøve-fyrt å fungerer tilfredsstillende?	☐	☐

Installasjonen er utført av: _____

_____ Sted _____ Dato _____ Eiers signatur

OBS! Husk at huseier plikter å melde fra til kommunen ved Brann og Feiervesen om at ildsted er montert i følge norsk regelverk

Sørg derfor at denne side blir utfylt og at en kopi sendes til det stedlige Brann og Feiervesen samt ta godt vare på originalen da denne er et verdipapir for boligen.

norsk varme
Bransjeforening for miljøvennlige ildsteder og skorsteiner

NORSK VARMES ANBEFALING

- Norsk Varme anbefaler **alltid** bruk av kvalifisert montør og kontrollør.

Dette kan være:

- Sertifiserte kandidat fra Norsk Varmes montørkurs
- Kommunalt feiervesen, i den utstrekning feiervesenet kan tilby slik tjeneste
- Foretak som innehar sentral godkjenning

norsk varme
Bransjeforening for miljøvennlige ildsteder og skorsteiner

MERKING OG PRODUKTDOKUMENTASJON

norsk varme
Bransjeforening for miljøvennlige ildsteder og skorsteiner

DOKUMENTASJON

Produsenter er i henhold til PBL forpliktet til å utarbeide ytelseserklæring for byggevarer. Ildsted/fyringsanlegg er en byggevare.

Ytelseserklæring skal inneholde:

- Beskrivelse av byggevaren
- Identifikasjon av byggevaren
- Bruksområde
- Navn/varemerke
- Byggevarens ytelser
- Referanse til teststandard
- ID-navn og nummer på sertifiseringsorgan

!

En ytelseserklæring er et verdipapir for boligen og bør oppbevares sammen med ildstedets monteringsanvisning og ferdigattest.

norsk varme
Bransjeforening for miljøvennlige ildsteder og skorsteiner

KRAV TIL DOKUMENTASJON AV ILDSTEDER

- Norske særkrav:
  - Dokumenterte partikkelutslipp i henhold til NS 3059: Kravet er 10 g/kg

I følge Direktoratet for byggkvalitet er SP Norge, SP i Sverige, Rhein Ruhr Feuerställe i Tyskland og Dansk teknologisk institutt akkrediterte selskaper for å teste etter NS 3059

MERKEORDNINGER

CE-merking i følge Norsk/Europeisk Standard er et løfte fra produsent om at produktet fyller gjeldende lover og minimumskrav

CE

norsk varme
Bransjeforening for miljøvennlige ildsteder og skorsteiner

BRANNMUR

Standardregler ved krav om brannmur:

- Minst **10 cm** tykk
- Utført av teglstein, siporex eller leca

NB! Naturstein og gips er ikke godkjent til bruk som brannmur.
Men: Brannmur kan bekles med naturstein.

Prefabrikkert brannmur kan være tynnere og skal være typegodkjent og inneha produktdokumentasjon (Særnorsk krav)

! **Kalsiumcilicatplater må ikke skrus fast direkte i vegg innenfor avstandskravene til brennbart materiale**

norsk varme
Bransjeforening for miljøvennlige ildsteder og skorsteiner

norsk varme
Bransjeforening for miljøvennlige ildsteder og skorsteiner

TILSYN

- Hva bør huseier inneha av opplysninger vedr. fyringsanlegget for at tilsynspersonell kan utøve et tilfredsstillende tilsyn

✓ Monteringsveiledning for ildsted

✓ Monteringsveiledning for prefabrikkert brannmur

✓ Monteringsveiledning for skorstein

✓ Monteringsveiledning for innmuringsstuss/hylse

✓ Ventilasjonsanlegg

norsk varme
Bransjeforening for miljøvennlige ildsteder og skorsteiner

NYTTIGE NETTSTEDER

- www.norskvarme.org
- www.ektevarme.no
- www.enova.no (søk på vedovn)
- www.vedovn.net
- www.feiermester.org
- www.brannvernforeningen.no

norsk varme
Bransjeforening for miljøvennlige ildsteder og skorsteiner

norsk varme

Bransjeforening for miljøvennlige ildsteder og skorsteiner